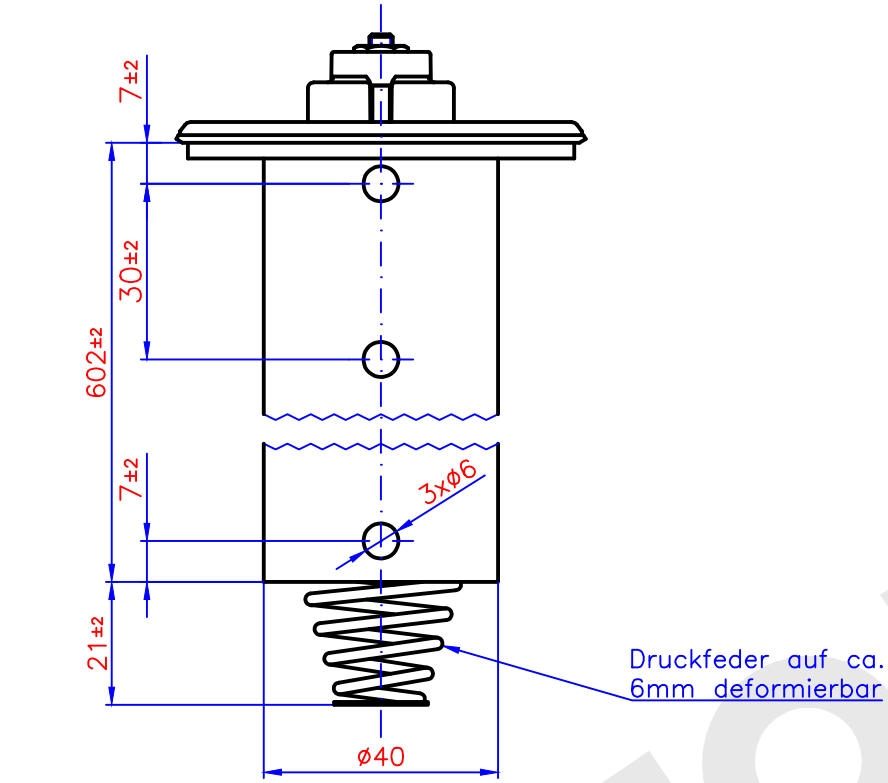

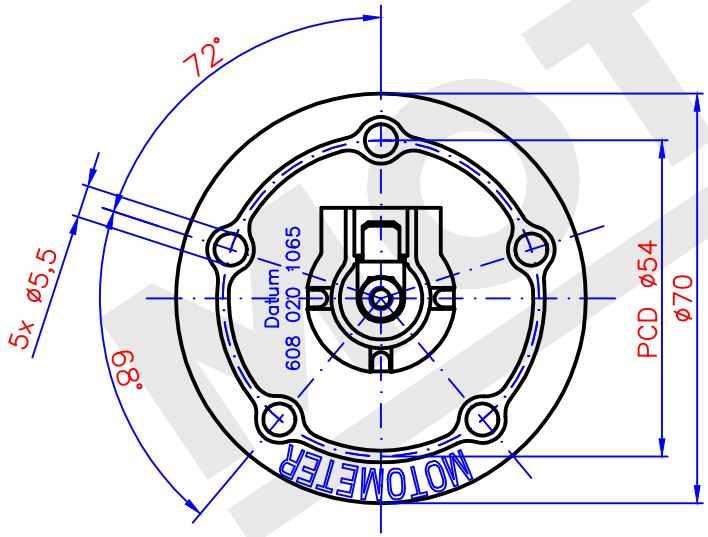

Nennlast	: P_{max}=300mW
Betriebstemperatur	: −40 ... +85°C (max. 95°C max 1h)
verwendbar für	: Diesel (DIN EN 590) Winterdiesel RME (DIN V 51606)
mit Additiven von	: Benzin Kerosin Methanol Ethanol
Kennzeichnung	: Teilenummer, Herstelldatum, MM−Logo
Material	: Edelstahl 1.4401
elektrischer Anschluss	: Fahne A 6,3x0,8 DIN 46244 mit Sechskantmutter
Einbaudurchmesser	: 43±1mm
Zubehör	: Gummidichtung

Tauchrohrgeber−Befestigung am Tank nach Verbindung A DIN 75612

Prüfwerttabelle (Betriebswerte)	
H [mm]	R [Ω]
>550	0,5
550	2,7
529	4,9
508	7,1
487	9,3
466	11,5
445	13,7
424	15,9
403	18,1
382	20,3
361	22,5
340	24,7
319	26,9
298	29,1
277	31,3
256	33,5
235	35,9
214	38,3
193	40,7
172	43,1
151	45,5
130	47,9
109	50,3
88	52,7
67	55,1
46	57,5
Toleranzen	
±5	ø(1,0+1,5%)

Pos.	Ind.	Art der Änderung	Datum	Name

MOTOMETER

Datum	22.11.21
gez.	U.Augustin
gepr.	
gen.	

für nicht tolerierte Maße gilt DIN ISO 2768 mittel

Kunden−Nr.:

Benennung:

Tankgeber

LK ø54 602mm

Maßstab	Zeichnungs−Nr.
–	608 020 1065

MOTOMETER