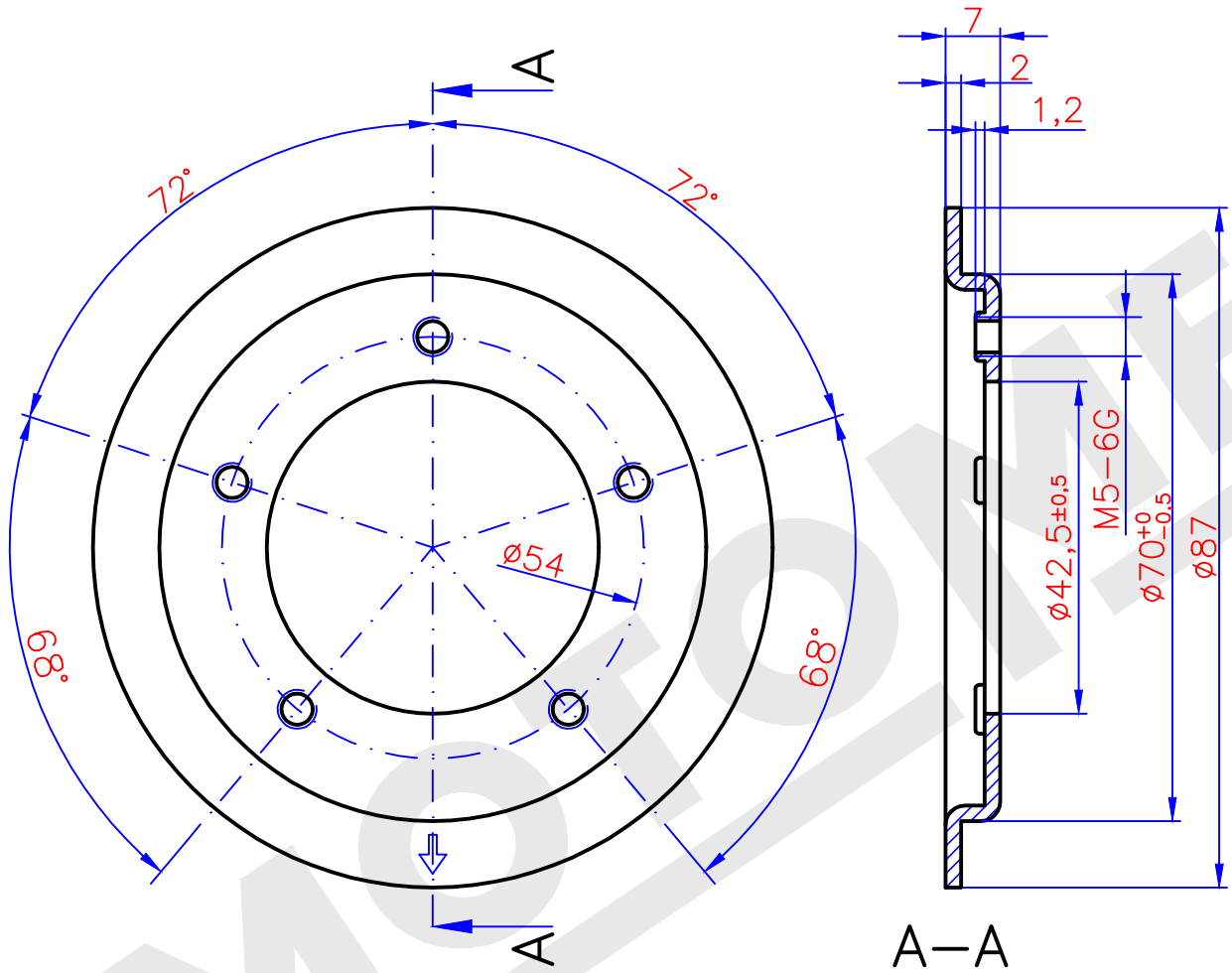

Material: Stahlblech 2mm,
S355JS+N oder SPCC

Pos.	Ind.	Art der Änderung	Datum	Name

Ersatz für Zeichnung 664 010 4083 vom 02.04.08

MOTOMETER

Datum 14.12.17
gez. Augustin
gepr.
gen.

für nicht tolerierte Maße gilt DIN ISO 2768 mittel

Kunden–Nr.

Benennung:

Schweißflansch

für Tankgeber LK 54mm

Maßstab 2 : 1

Zeichnung–Nr. 664 010 4083

MOTOMETER