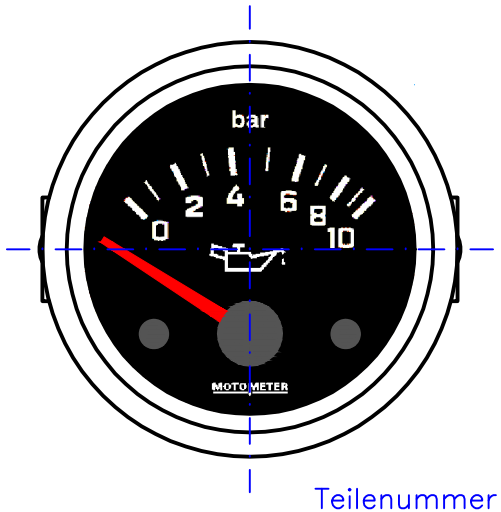

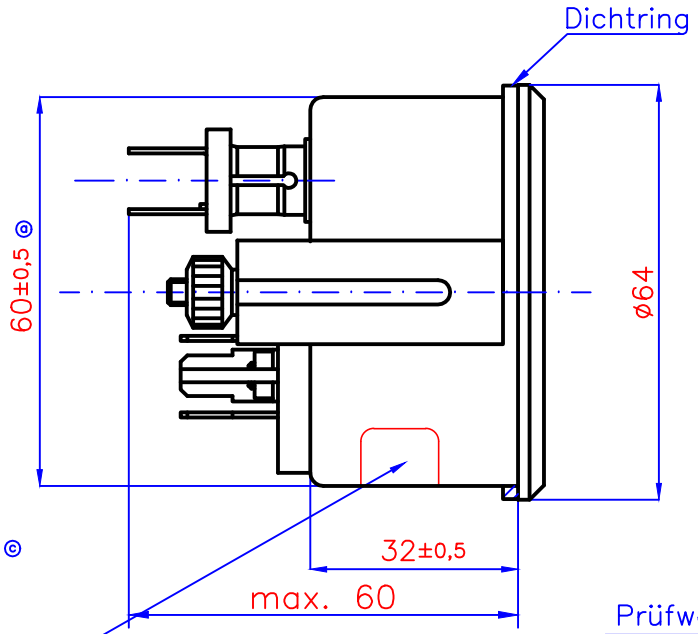

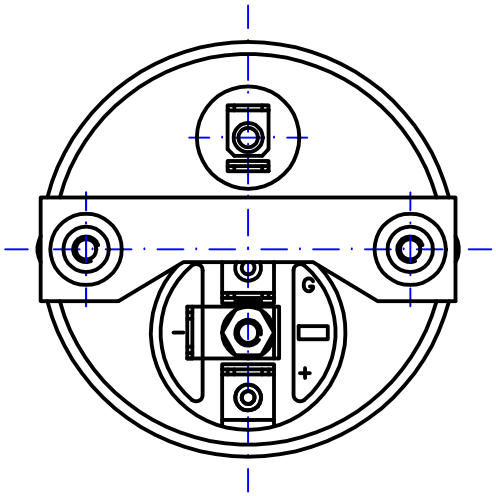

Prüfwerttabelle (Betriebswerte)

Anzeigewert (bar)	0	2	4	6	8	10
Vergleichswiderstand (Ω)	10	52	88	124	155	184
Anzeigewinkel (°)	0	18	37	61	77	88

Frontring	: dreikant schwarz RAL 9005
Zifferblatt	: Grund schwarz RAL 9005, Beschriftung weiss RAL 9010,
Zeiger	: rot MM317
Nabe	: schwarz RAL 9005
Glasscheibe	: plan, entspiegelt
Gehäuse	: chromatiert
Bügel	: chromatiert (Form kann abweichen)
Rändelmutter	: chromatiert
Messbereich	: 0 ... 10bar
Anzeigetoleranz	: ±3,6° in den beiden unteren Dritteln des Anzeigebereiches bei +20°C und Prüfspannung 25,6V
Nennspannung	: 24V
Betriebsspannung	: 20,0 ... 28,0V
Beleuchtung	: Glühlampe 24V 3W BA 7S
Betriebstemperatur	: −25 ... +60°C
Lagertemperatur	: −40 ... +65°C (+90°C max. 1h)
elektrischer Anschluß	: Flachstecker A 6,3x0,8 DIN 46244
Schutzart	: IP54
mitgeliefert wird	: Gummidichtung ø60mm
Kennzeichnung	: Anschlussbezeichnung ist am Gehäuse angebracht

Anschlussbezeichnungen

G	: Geber
+	: Spannung
−	: Masse

Pos.	Ind.	Art der Änderung	Datum	
D6−7	ⓒ	Text Aufkleber geändert	27.05.13	Aug
D6−7	ⓑ	Text Aufkleber geändert	19.03.13	Aug
E6	ⓐ	Toleranz geändert	19.03.13	Aug

Ersatz für Zeichnung K 644.060.1028 vom 26.11.88

MOTOMETER

Datum 06.02.13
gez. U.Augustin
gepr.
gen.

für nicht tolerierte Maße gilt DIN ISO 2768 mittel

Kunden−Nr.

Benennung:

Druckanzeige

0 ... 10bar ø60mm

Maßstab −

Zeichnung−Nr. 644 060 1028