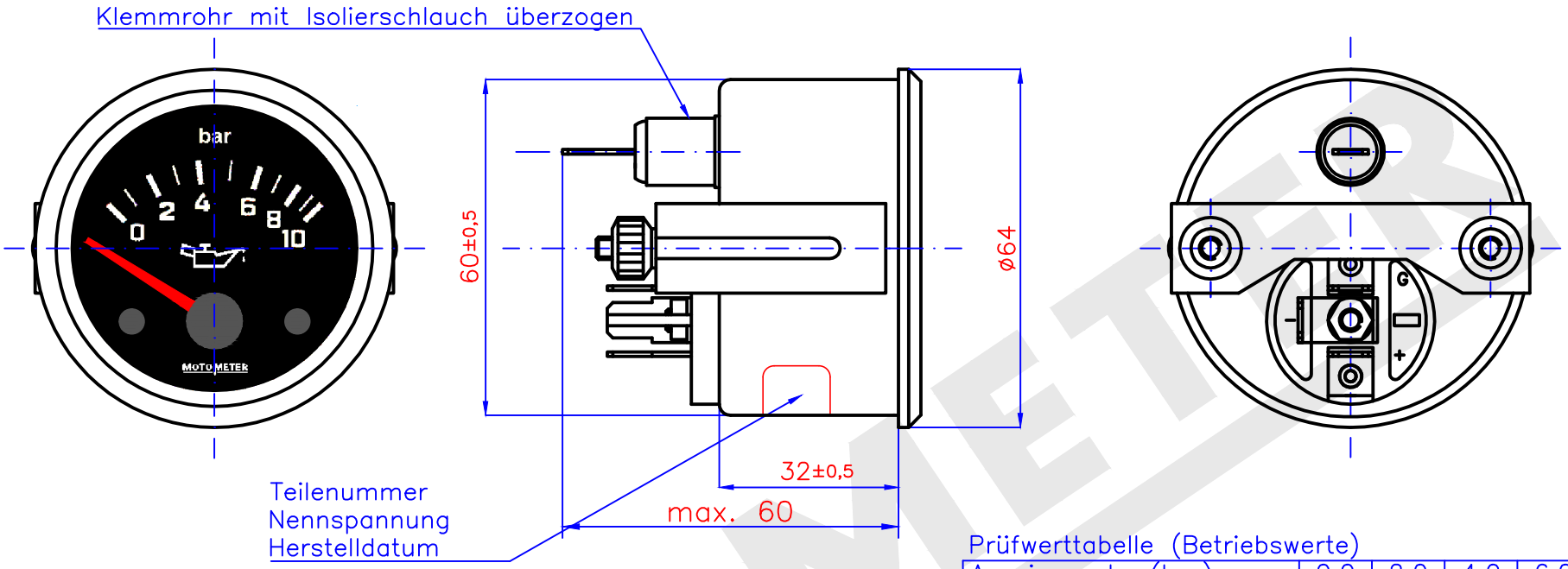

Prüfwerttabelle (Betriebswerte)

Anzeigewert (bar)	0,0	2,0	4,0	6,0	8,0	10,0
Vergleichswiderstand (Ω)	10	52	88	124	155	184
Anzeigewinkel (°)	0,0	17,7	37,0	61	77	88

Frontring	: dreikant schwarz RAL 9005
Zifferblatt	: Grund schwarz RAL 9005, Beschriftung weiss RAL 9010
Zeiger	: rot MM317
Nabe	: schwarz RAL 9015
Scheibe	: Glas plan, entspiegelt
Gehäuse	: chromatiert
Bügel	: chromatiert
Rändelmutter	: chromatiert
Meßbereich	: 0 ... 10bar
Anzeigetoleranz	: ±3,6° in den beiden unteren Dritteln des Anzeige-bereiches bei +20°C und Prüfspannung 25,2V
Nennspannung	: 24V
Betriebsspannung	: 20,0 ... 28,0V
Beleuchtung	: Glühlampe 24V 3W BA 7s
Betriebstemperatur	: −25 ... +60°C
Lagertemperatur	: −40 ... +65°C (+90°C max. 1h)
elektrischer Anschluß	: Flachstecker A 6,3x0,8 DIN 46244
Schutzart	: IP54 ⊚
Kennzeichnung	: Anschlussbezeichnung ist am Gehäuse angebracht

Anschlußbezeichnungen
G : Geber
+ : Spannung
− : Masse

Pos.	Ind.	Art der Änderung	Datum	
A5–8	⊚	Dichtung entfernt	12.09.13	Aug

Ersatz für Zeichnung K 644.060.1026 vom 26.11.88

MOTOMETER

Datum 05.04.13
gez. U.Augustin
gepr.
gen.

für nicht tolerierte Maße gilt DIN ISO 2768 mittel

Kunden–Nr.

Benennung:

Druckanzeige

0...10bar ø60 24V

Maßstab –

Zeichnung–Nr. 644 060 1026

MOTOMETER