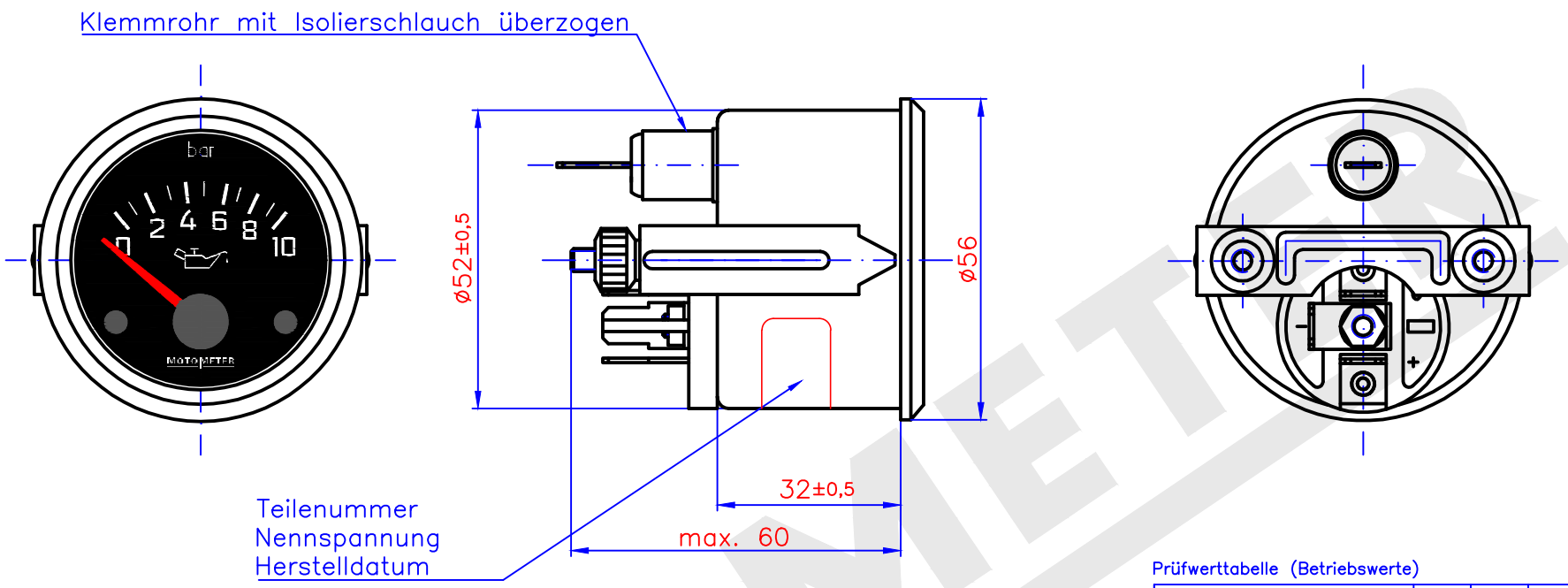

Frontring	:	dreikant schwarz RAL 9005
Zifferblatt	:	Grund schwarz RAL 9005
	:	Beschriftung weiss RAL 9010
Zeiger	:	rot MM 317
Nabe	:	schwarz RAL 9005
Glasscheibe	:	plan, entspiegelt
Gehäuse	:	chromatiert
Bügel	:	chromatiert
Rändelmutter	:	chromatiert
Messbereich	:	0 ... 10bar
Anzeigetoleranz	:	±3,6° in den beiden unteren Dritteln des Anzeigebereiches bei +20°C und Prüfspannung 25,2V
Nennspannung	:	24V
Betriebsspannung	:	20,0 bis 28,0V
Beleuchtung	:	Glühlampe 24V 3W BA 7S
Betriebstemperatur	:	−25 ... +60°C
Lagertemperatur	:	−40 ... +65°C (+90°C max. 1h)
Steckanschlüsse	:	Flachstecker A 6,3x0,8 DIN 46244
Schutzart	:	IP54
Kennzeichnung	:	Anschlussbezeichnung ist am Gehäuse angebracht

Anschlussbezeichnungen
G : Geber
+ : Spannung
− : Masse

Prüfwerttabelle (Betriebswerte)

Anzeigewert (bar)	0	2	4	6	8	10
Vergleichswiderstand (Ω)	10	52	88	124	151	184
Ausschlagwinkel (°)	0	17,7	37	61	77	88

Pos.	Ind.	Art der Änderung	Datum	Name

Ersatz für Zeichnung 644 001 7034 vom 22.09.88

MOTOMETER

Datum 05.04.13
gez. U.Augustin
gepr.
gen.

für nicht tolerierte Maße gilt DIN ISO 2768 mittel

Kunden−Nr.

Benennung:

Druckanzeige

0...10bar ø52 24V

Maßstab: −

Zeichnung−Nr. 644 001 1034

MOTOMETER