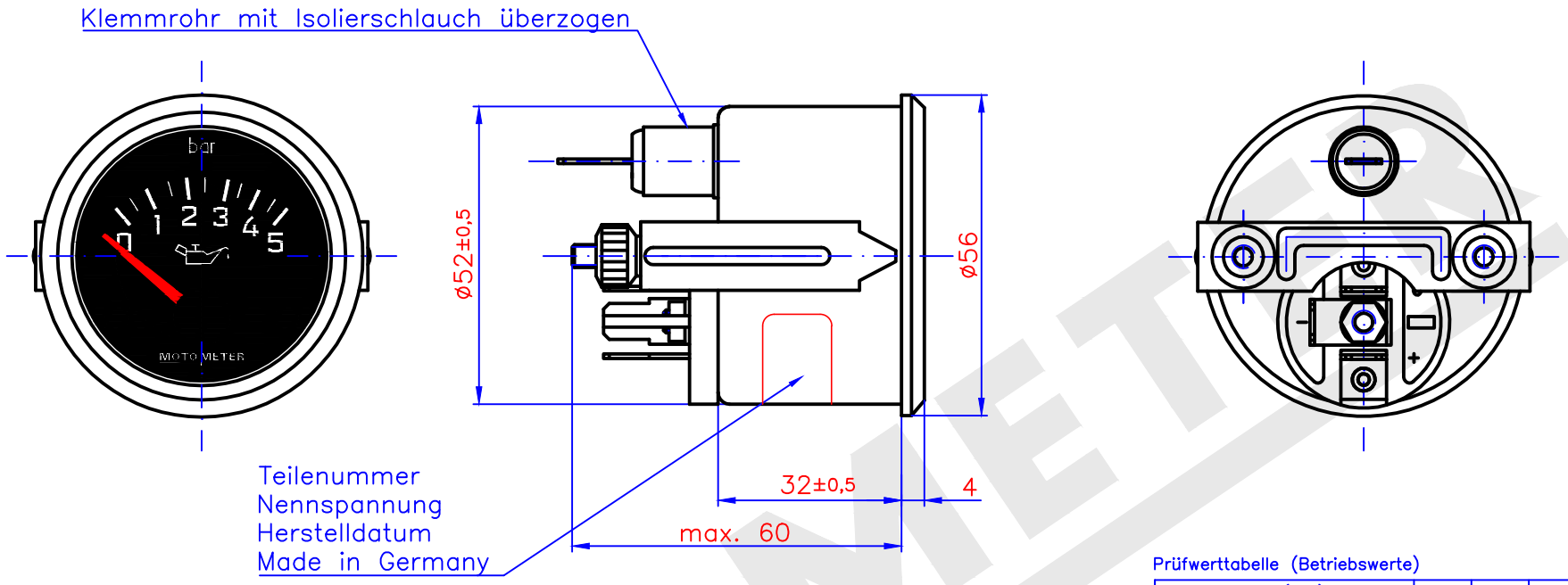

Prüfwerttabelle (Betriebswerte)

Anzeigewert (bar)	0	1	2	3	4	5
Vergleichswiderstand (Ω)	10	48	82	116	151	184
Ausschlagwinkel (°)	0	16	34	57,5	76	88

Frontring	: dreikant schwarz RAL 9005
Zifferblatt	: Grund schwarz RAL 9005, Beschriftung weiss RAL 9010
Zeiger	: rot MM 317
Nabe	: schwarz RAL 9005
Glasscheibe	: plan, entspiegelt
Gehäuse	: chromatiert
Bügel	: chromatiert
Rändelmutter	: chromatiert
Messbereich	: 0 ... 5bar
Anzeigetoleranz	±3.6° in den beiden unteren Dritteln des Anzeigebereiches bei +20°C und Prüfspannung 25,2V
Nennspannung	: 24V
Betriebsspannung	: 20,0 bis 28,0V
Beleuchtung	: Glühlampe 24V 3W BA 7S
Betriebstemperatur	: −25 ... +60°C
Lagertemperatur	: −40 ... +65°C (+90°C max. 1h)
Steckanschlüsse	: Flachstecker A 6,3x0,8 DIN 46244
Schutzart	: IP54
Kennzeichnung	: Anschlussbezeichnung ist am Gehäuse angebracht

Anschlussbezeichnungen
G : Geber
+ : Spannung
− : Masse

Pos.	Ind.	Art der Änderung	Datum	Name

Ersatz für Zeichnung K 644.001.1033 vom 22.9.88

MOTOMETER

Datum 18.07.16
gez. U.Augustin
gepr.
gen.

für nicht tolerierte Maße gilt DIN ISO 2768 mittel

Kunden−Nr.

Benennung:

Druckanzeige

ø52mm 24V

Maßstab: −

Zeichnung−Nr. 644 001 1033

MOTOMETER