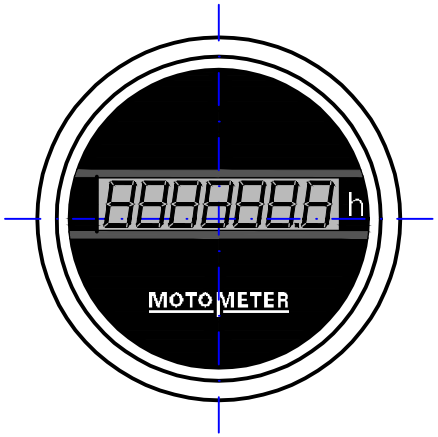

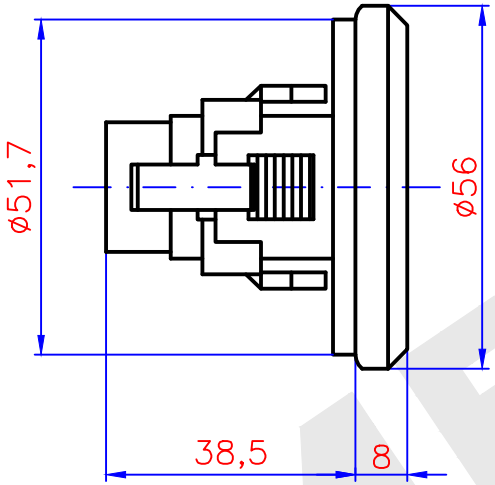

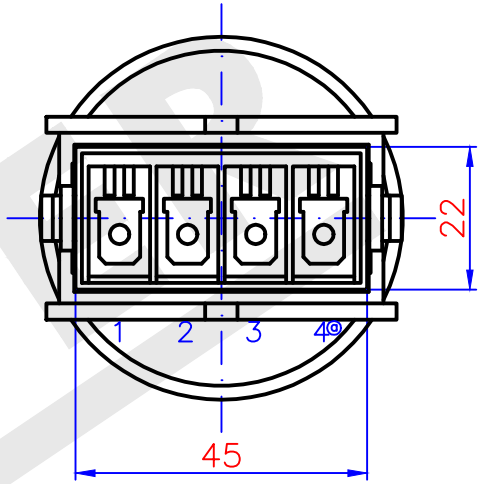

elektrischer Anschluß: ⓐ		
Pin	Klemme	Belegung
1	31	Masse
2	15	Start
4	30	Spannung

C1–E3	ⓐ	Anschlüsse geändert	04.01.16	Aug
Pos.	Ind.	Art der Änderung	Datum	Name

Ersatz für Zeichnung 643 004 1001 vom 26.05.04

MOTOMETER	Datum	06.08.10
	gez.	U.Augustin
	gepr.	
	gen.	

für nicht tolerierte Maße gilt DIN ISO 2768 mittel

Kunden–Nr.

Benennung:

Betriebsstundenzähler

ø52mm

Maßstab	Zeichnung–Nr.
–	643 004 1001

Frontring	: dreikant schwarz RAL 9005
Zifferblatt	: Grund schwarz RAL 9005 Beschriftung weiss RAL 9010
Glasscheibe	: plan, entspiegelt
Gehäuse	: Kunststoff, schwarz
Bügel	: Kunststoff, schwarz
Anzeige	: 7–Segment–Anzeige 6–stellige Stundenanzeige schwarz auf grau 1 Dezimalstelle schwarz auf grau
Zeitabweichung	: ±0,01% in 24h
Nennspannung	: 12 ... 24V
Stromaufnahme	: 2 ... 4mA
Betriebstemperatur	: –30 ... +70°C
Lagertemperatur	: –40 ... +80°C
Steckanschlüsse	: Flachstecker A 6,3 x 0,8 DIN 46244, verpolungs– und kurzschlußsicher
Schutzart	: IP65, Klemmen IP00
Masse	: ca. 50g
Kennzeichnung	: Artikelnummer, CE–Zeichen, Germany, Herstelldatum (WWJJ) Teilenummer, Betriebsspannung, Betriebsstrom und Anschlussbezeichnung sind am Gehäuse angebracht

MOTOMETER