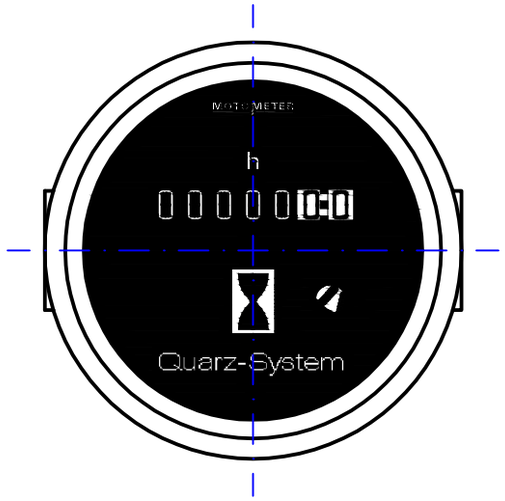

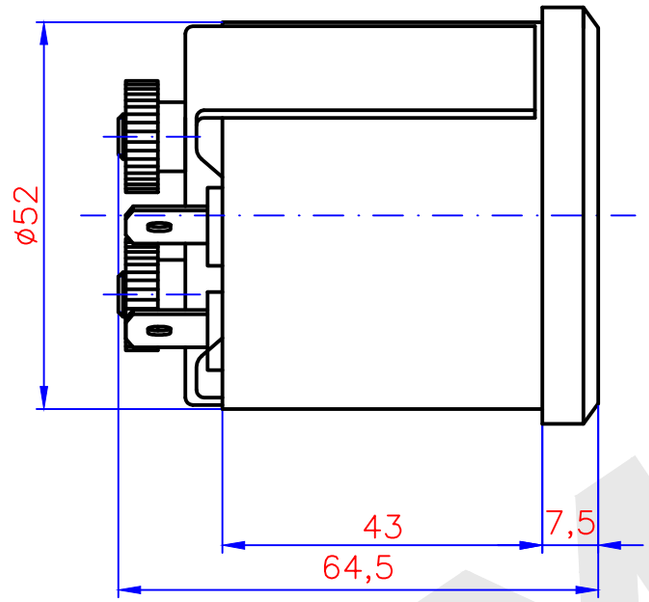

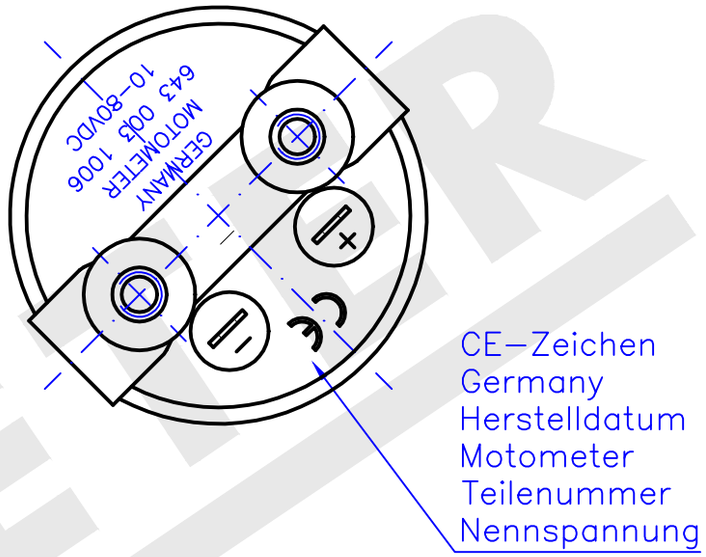

Frontring	:	dreikant schwarz RAL 9005
Zifferblatt	:	Grund schwarz RAL 9005 Beschriftung weiss RAL 9010
Laufanzeige	:	weiss RAL 9010
Glasscheibe	:	plan, entspiegelt
Gehäuse	:	Kunststoff, schwarz
Bügel	:	chromatiert
Rändelmutter	:	Kunststoff
Anzugsmoment	:	max. 0,8Nm
Anzeige	:	Zahlenrollen 5–stellige Stundenanzeige weiss auf schwarz 2 Dezimalstellen schwarz auf weiss
Zeitabweichung	:	± 0,01% in 24h
Nennspannung	:	10 ... 80V
Stromaufnahme	:	1,5 ... 15mA
Betriebstemperatur	:	–40 ... +80°C
Steckanschlüsse	:	Flachstecker A 6,3x0,8 DIN 46244, verpolungs– und kurzschlußfest
Schutzart	:	IP65, Klemmen IP00
Masse	:	ca. 110g
Schockfestigkeit	:	fallen aus 1m Höhe auf Frontseite (in Verpackung)
Vibrationsfestigkeit	:	5g bei 30 ... 50Hz in alle 3 Raumrichtungen
Kennzeichnung	:	Anschlussbezeichnung ist am Gehäuse angebracht

elektrischer Anschluß:

Klemme	Belegung
+	Spannung
–	Masse

Pos.	Ind.	Art der Änderung	Datum	Name

Ersatz für Zeichnung 643 003 1006 vom 15.07.04

MOTOMETER

Datum	13.04.16
gez.	U.Augustin
gepr.	
gen.	

für nicht tolerierte Maße gilt DIN ISO 2768 mittel

Kunden–Nr.

Benennung:

Betriebsstundenzähler

ø52mm

Maßstab	Zeichnung–Nr.
–	643 003 1006

MOTOMETER