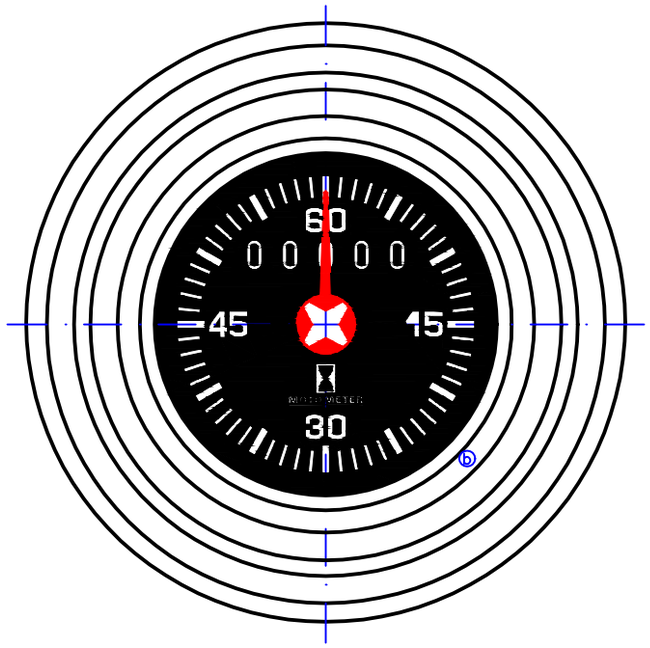

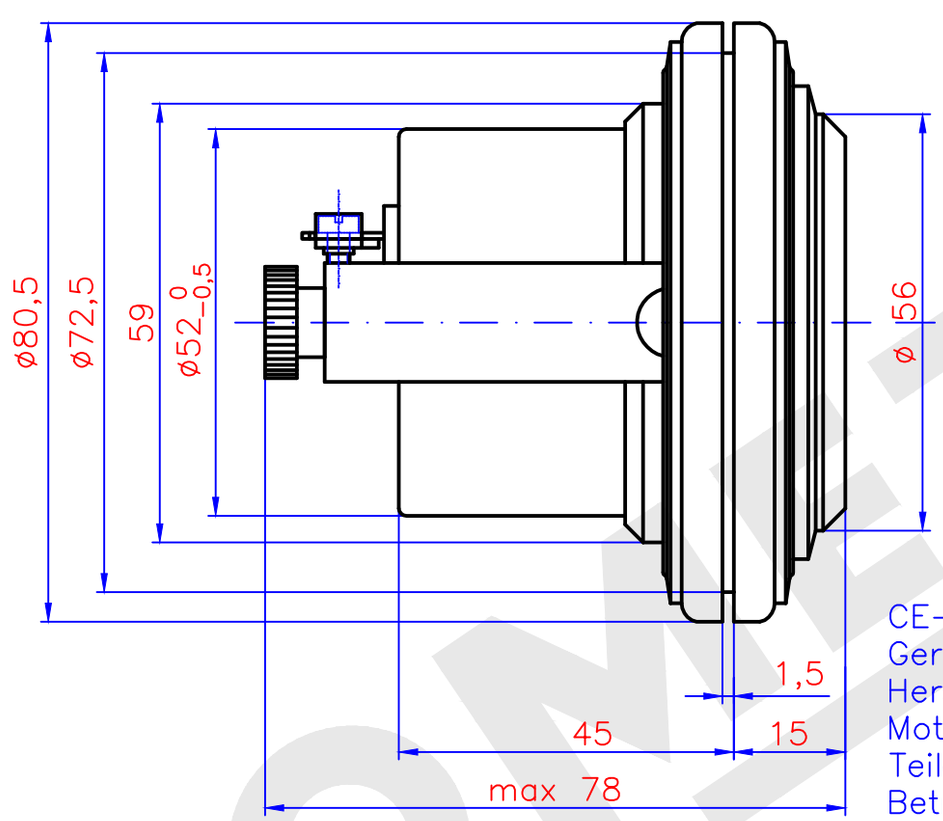

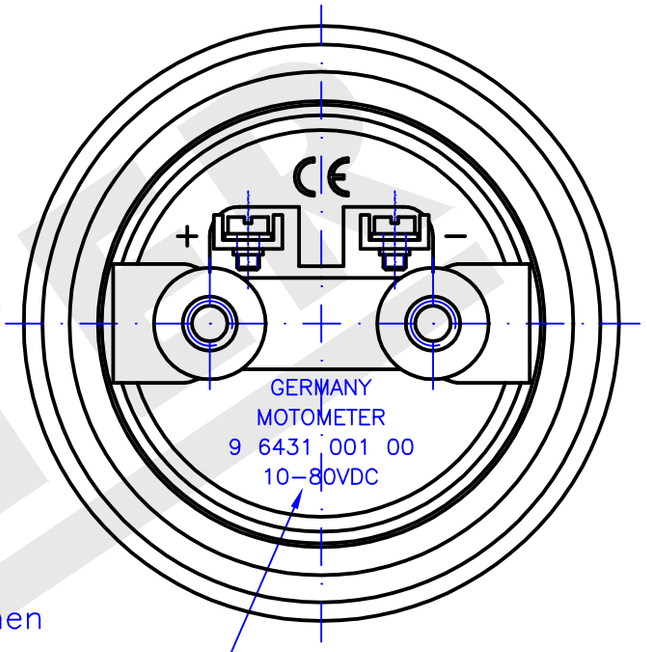

CE−Zeichen
Germany
Herstelldatum
Motometer
Teilenummer
Betriebsspannung

Anschlußbezeichnung:
+ : Spannung
− : Masse

Frontring	:	chrom
Zifferblatt	:	Grund schwarz RAL 9005 Beschriftung silber
Zeiger	:	rot MM 317
Laufanzeige	:	weiss RAL 9010
Glasscheibe	:	plan, entspiegelt
Gehäuse	:	Kunststoff, schwarz
Bügel	:	verzinkt
Rändelmutter	:	Kunststoff
Anzugsmoment	:	max. 0,8Nm ⓐ
Anzeige	:	5stellige Stundenanzeige, Zahlenrolle Minutenanzeige durch Zeiger 0 ... 60min, analog
Zeitabweichung	:	± 0,01% in 24h
Nennspannung	:	10 ... 80V
Stromaufnahme	:	1.4 ... 15mA
Betriebstemperatur	:	−40 ... +80°C
Steckanschlüsse	:	Flachstecker A 6,3 x 0,8 DIN 46244 mit Schraubklemme, verpolungs− und kurzschlußsicher
Schutzart	:	IP65, Klemmen IP00
Kennzeichnung	:	Anschlussbezeichnung ist am Gehäuse angebracht

Pos.	Ind.	Art der Änderung	Datum	Name
E7	ⓑ	Zifferblatt geändert	06.03.15	Aug
B6−8	ⓐ	Anzugsmoment hinzugefügt	31.08.10	Aug

MOTOMETER

Datum 13.02.09
gez. U.Augustin
gepr.
gen.

für nicht tolerierte Maße gilt DIN ISO 2768 mittel

Kunden−Nr.

Benennung:
Betriebsstundenzähler
ø60mm

Maßstab: −

Zeichnung−Nr.: 643 003 1001

MOTOMETER