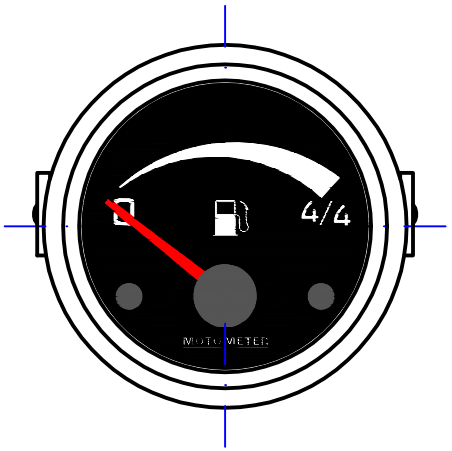

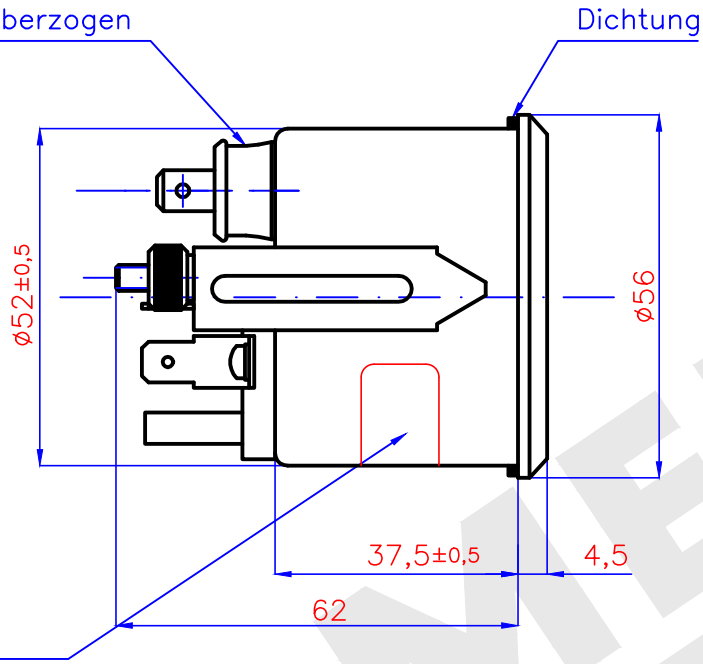

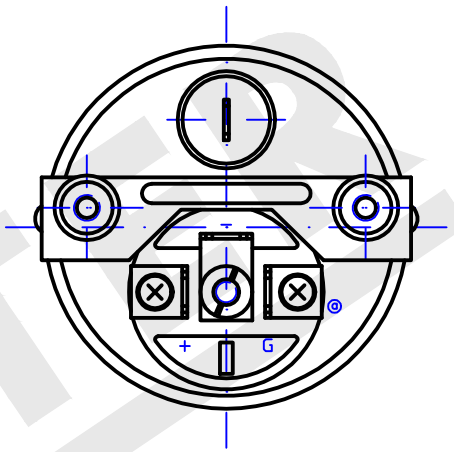

Prüfwerttabelle (Betriebswerte)

Anzeigewert	leer	voll
Vergleichswiderstand (Ω)	3±3	180^{+12}_{-2}
Ausschlagwinkel (°)	0	90

Frontring	: dreikant schwarz RAL 9005
Zifferblatt	: Grund schwarz RAL 9005
	: Beschriftung weiss RAL 9010
Zeiger	: rot
Nabe	: schwarz RAL 9005
Glasscheibe	: plan, entspiegelt
Gehäuse	: chromatiert
Bügel	: chromatiert
Rändelmutter	: chromatiert
Messbereich	: 0 ... 4/4
Anzeigetoleranz	: ±4% über den gesamten Anzeigebereich bei +20°C und Prüfspannung 26,0V
Nennspannung	: 24V
Betriebsspannung	: 22,0 ... 27,0V
Beleuchtung	: Glühlampe 24V 2W BA9S
Betriebstemperatur	: −25 ... +65°C
Lagertemperatur	: −40 ... +65°C (max. 90°C max. 1h)
Steckanschlüsse	: Flachstecker A 6,3x0,8 DIN 46244
Schutzart	: IP54
Kennzeichnung	: Anschlussbezeichnung ist am Gehäuse angebracht

Anschlussbezeichnungen

G	: Geber
+	: Spannung
−	: Masse

Pos.	Ind.	Art der Änderung	Datum	Name
E2	ⓐ	elektrischer Anschluß geändert	08.06.16	Aug

MOTOMETER

Datum	14.10.15
gez.	U.Augustin
gepr.	
gen.	

für nicht tolerierte Maße gilt DIN ISO 2768 mittel

Kunden−Nr.

Benennung:

Tankanzeige

ø52mm 24V

Maßstab	Zeichnung−Nr.
−	609 103 1021

MOTOMETER