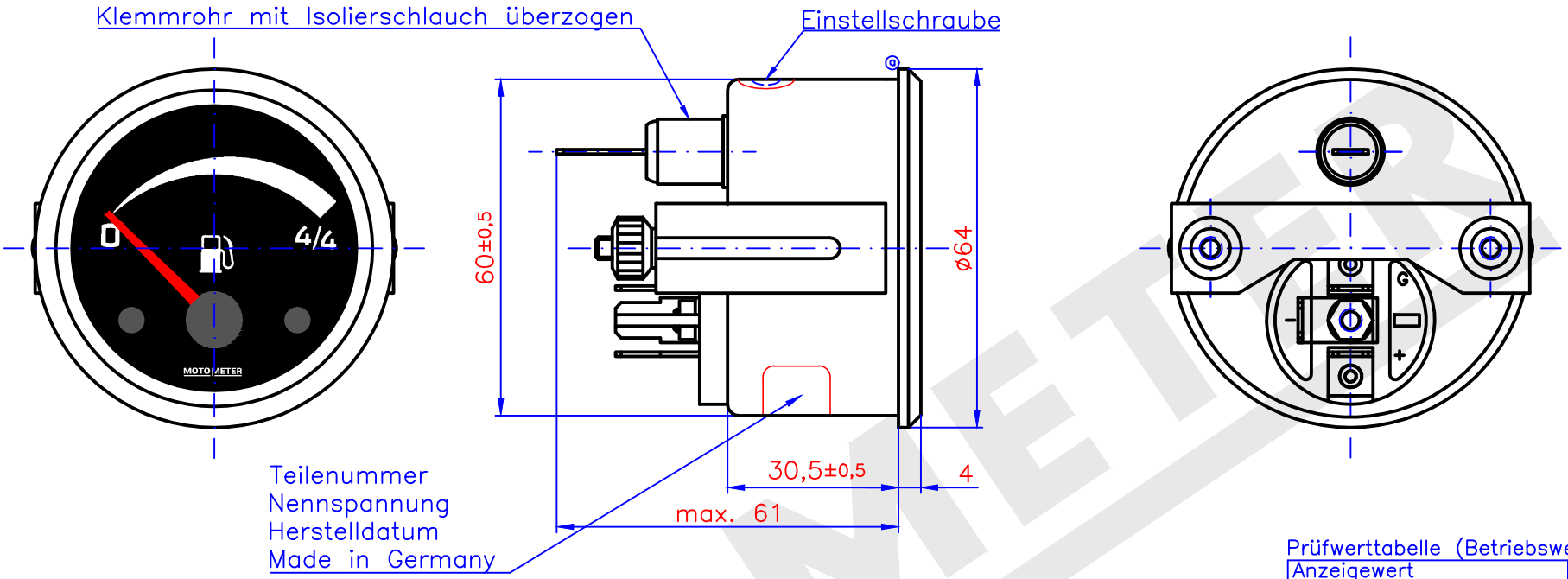

Prüfwerttabelle (Betriebswerte)

Anzeigewert	leer	voll
Vergleichswiderstand [Ω]	90*	0,5
Anzeigewinkel [°]	0	90

* justierbar über Einstellschraube auf jeden Leerwert zwischen 60 .. 90 Ohm

E-F4	ⓐ	Dichtring entfernt	30.09.15	Aug
Pos.	Ind.	Art der Änderung	Datum	

Ersatz für Zeichnung 609 005 1002 vom 25.03.88

MOTOMETER	Datum	13.11.14
	gez.	U.Augustin
	gepr.	
	gen.	

für nicht tolerierte Maße gilt DIN ISO 2768 mittel

Kunden-Nr.

Benennung:

Tankanzeige

ø60mm 24V

Maßstab	Zeichnung-Nr.
–	609 005 1002

Frontring	: dreikant schwarz RAL 9005
Zifferblatt	: Grund schwarz RAL 9005, Aufdruck weiß RAL 9010
Zeiger	: rot MM 317
Nabe	: schwarz RAL 9005
Frontscheibe	: Glas plan, entspiegelt
Gehäuse	: chromatiert
Bügel	: chromatiert
Rändelmutter	: chromatiert
Anzeigebereich	: 0 ... 4/4
Anzeigetoleranz	: ±3,6° in den beiden unteren Dritteln des Anzeige-bereiches bei +20°C und Prüfspannung 25,4V
Nennspannung	: 24V
Betriebsspannung	: 20,0 ... 28,0V
Beleuchtung	: Glühlampe 24V 3W BA7s
Betriebstemperatur	: −25 ... +60°C
Lagertemperatur	: −40 ... +65°C (max. 90°C max. 1h)
Elektrischer Anschluß	: Flachstecker A 6,3x0,8 DIN 46244
Schutzart	: IP54
Kennzeichnung	: Anschlussbezeichnung ist am Gehäuse angebracht

Anschlußbezeichnungen:
G: Sensor
+: Kl. 15
−: Kl. 31

MOTOMETER