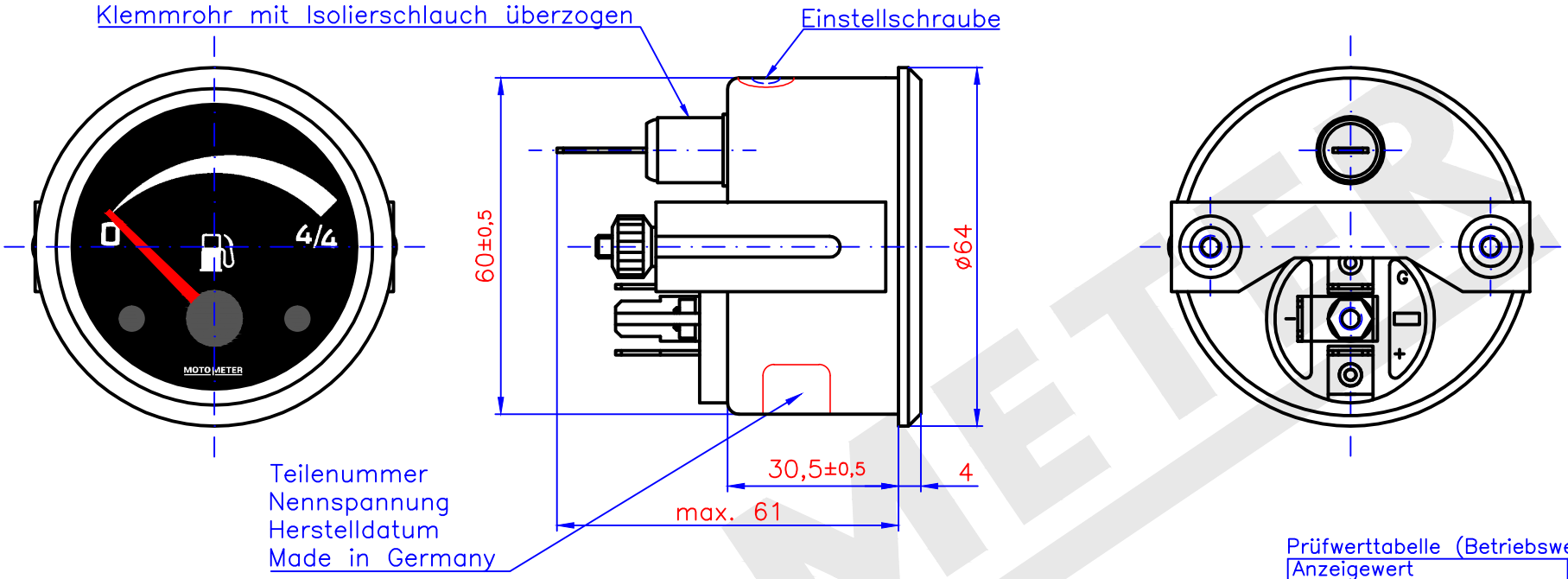

Prüfwerttabelle (Betriebswerte)

Anzeigewert	leer	voll
Vergleichswiderstand [Ω]	90*	0,5
Anzeigewinkel [°]	0	90

* justierbar über Einstellschraube auf jeden Leerwert zwischen 60 .. 90 Ohm

Pos.	Ind.	Art der Änderung	Datum

Ersatz für Zeichnung 609 005 1001 vom 15.05.09

Frontring	: dreikant schwarz RAL 9005
Zifferblatt	: Grund schwarz RAL 9005, Aufdruck weiß RAL 9010
Zeiger	: rot MM 317
Nabe	: schwarz RAL 9005
Frontscheibe	: Glas plan, entspiegelt
Gehäuse	: chromatiert
Bügel	: chromatiert
Rändelmutter	: chromatiert
Anzeigebereich	: 0 ... 4/4
Anzeigetoleranz	: ±3,6° in den beiden unteren Dritteln des Anzeige-bereiches bei +20°C und Prüfspannung 14,0V
Nennspannung	: 12V
Betriebsspannung	: 10,8 ... 15,0V
Beleuchtung	: Glühlampe 12V 2W BA7s
Betriebstemperatur	: −25 ... +60°C
Lagertemperatur	: −40 ... +65°C (max. 90°C max. 1h)
Elektrischer Anschluß	: Flachstecker A 6,3x0,8 DIN 46244
Schutzart	: IP54
Kennzeichnung	: Anschlussbezeichnung ist am Gehäuse angebracht

Anschlußbezeichnungen:
G: Sensor
+: Kl. 15
−: Kl. 31

MOTOMETER

Datum	07.02.17
gez.	U.Augustin
gepr.	
gen.	

für nicht tolerierte Maße gilt DIN ISO 2768 mittel

Kunden−Nr.

Benennung:

Tankanzeige

ø60mm 12V

Maßstab	Zeichnung−Nr.
−	609 005 1001

MOTOMETER