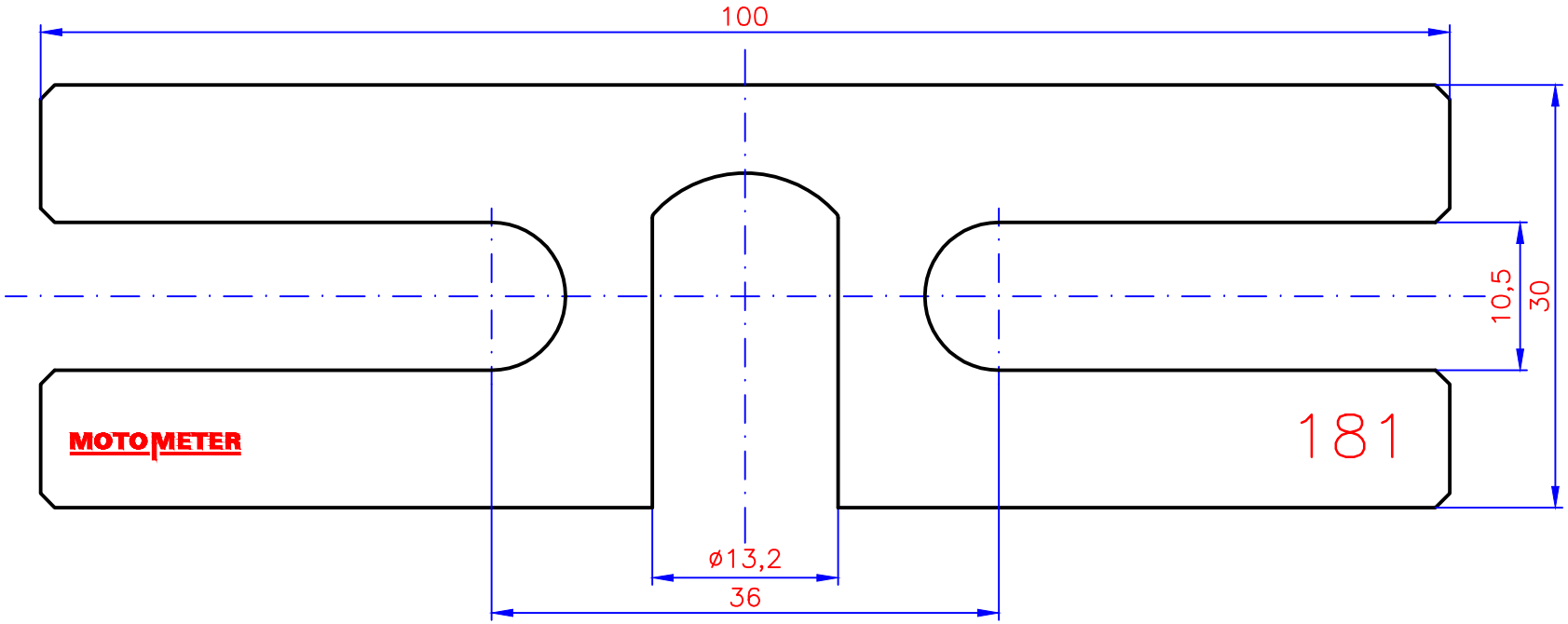

Pos.	Ind.	Art der Änderung	Datum	Name

MOTOMETER

Datum	20.07.16
gez.	Augustin
gepr.	
gen.	

für nicht tolerierte Maße gilt DIN ISO 2768 mittel

Kunden–Nr.

Benennung:

Spannpratze

für KPS–Adapter 17mm

Maßstab	Zeichnung–Nr.
–	622 004 1023